Matafuegos de AFFF bajo presión

Tipo: para fuegos AB

Recipiente de ALUMINIO

Capacidad: 10Lts.

Pressurized AFFF fire extinguishers

Type: for fires class AB

Aluminium recipient

Capacity: 10Lts.

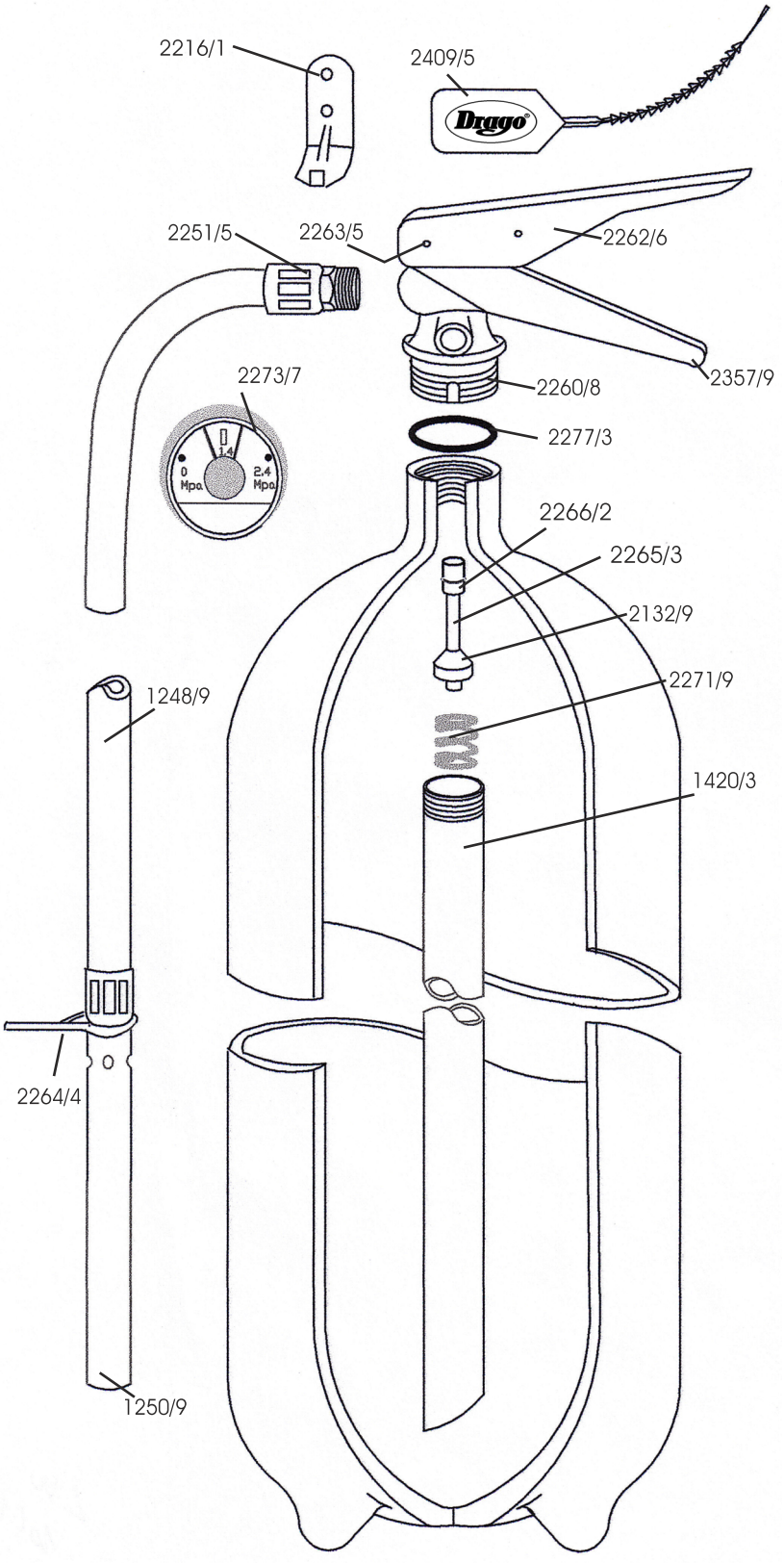

REFERENCIAS
(References)

Capacidad (Kg) *Capacity (Kg)*	10
Altura total (mm) *Total height (mm)*	650
Peso cargado (Kg) *Weight loaded (Kg)*	13.5
Altura recipiente (mm) *Recipient height (mm)*	555
Diámetro recipiente (mm) *Recipient diameter (mm)*	184
Espesor recipiente (mm) *Recipient thickness (mm)*	2.7
Rosca de la boca *Mouth thread*	M27x2
Material del recipiente *Recipient material*	Aluminio Aluminium
Material de la válvula *Valve material*	Bronce Bronze
Presión de prueba (Mpa) *Test pressure (Mpa)*	3.5
Presión de trabajo (Mpa) *Working pressure (Mpa)*	1.4
Presión de rotura (Mpa) *Breaking pressure (Mpa)*	7.5-8
Manga Øe x Øi (mm) *Hose width Øe x Øi (mm)*	18x9
Largo de manga (mm) *Hose length (mm)*	470
Tipo de soporte *Bracket type*	Colgar Mounting
Agente extintor *Extinguisher agent- type*	AFFF
Tiempo de descarga (seg) *Discharge time (second)*	60/65
Pintura exterior *Outside painting*	Horno Baked
Norma IRAM *IRAM Standard*	3527
Caño de pesca Øe x esp.(mm) *Siphon tube Øe x thickness (mm)*	19x1.3
Alcance del chorro (m) *Discharge range (m)*	9 mínimo 9 minimum
capacidad Extintora *extinguishing capacity*	3 A / 10 B 3 A / 10 B